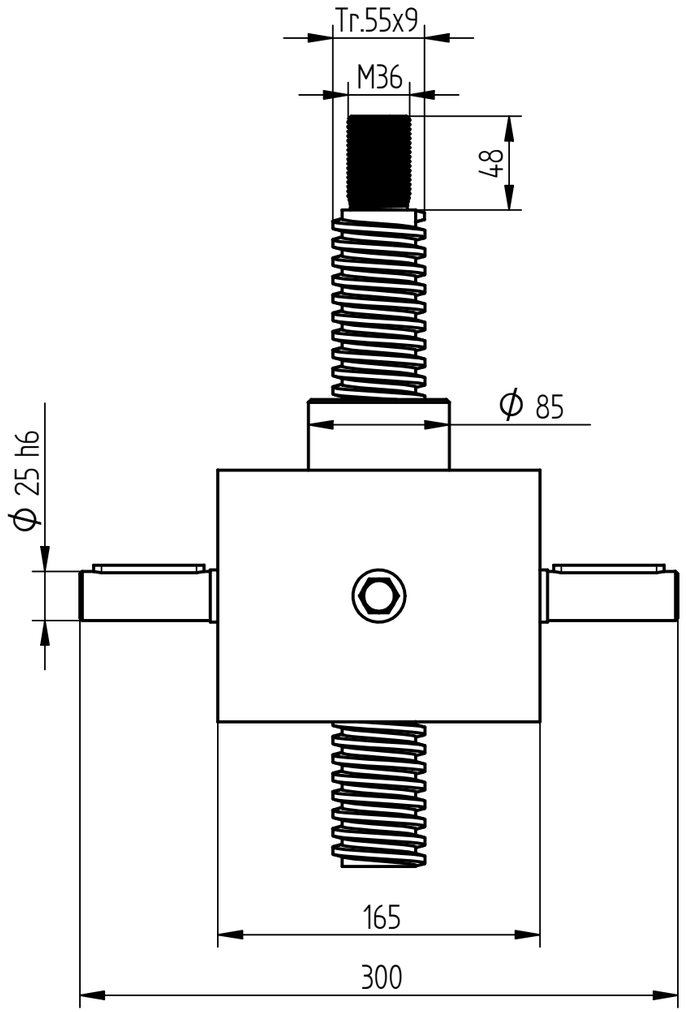
Tr.55x9
M36
48
ϕ 85
ϕ 25 h6
165
300

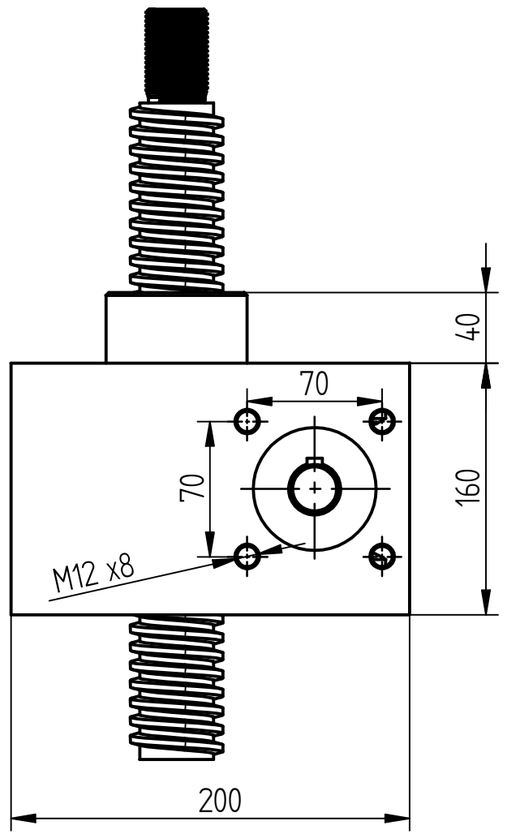
40
70
70
160
M12 x8
200

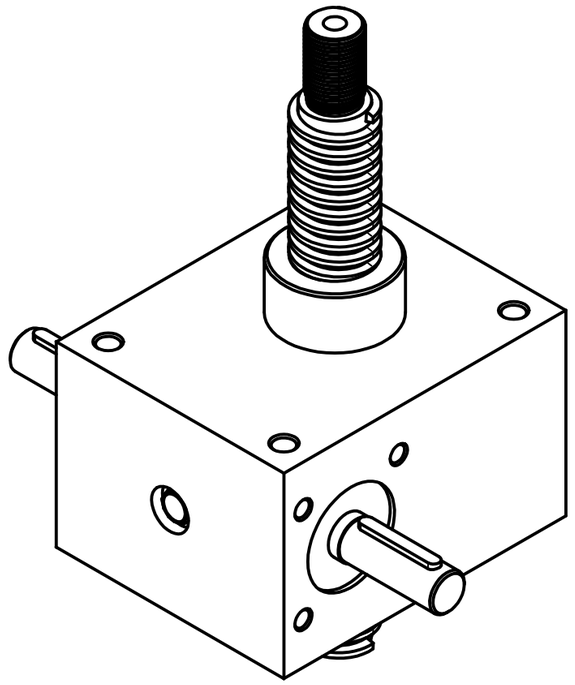

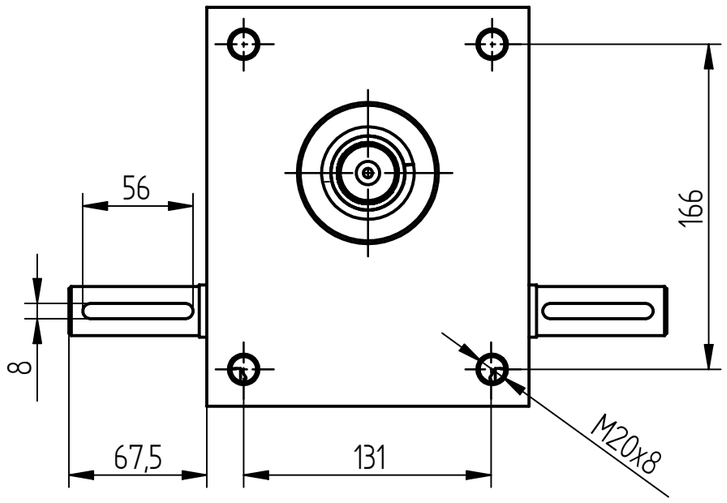
56
166
8
67,5
131
M20x8